F155 caballetes alzabobinas capacidad de 70 hasta 180 kN

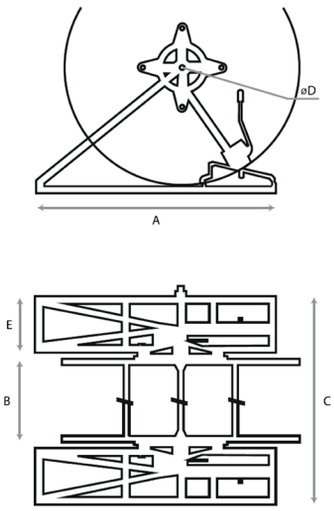

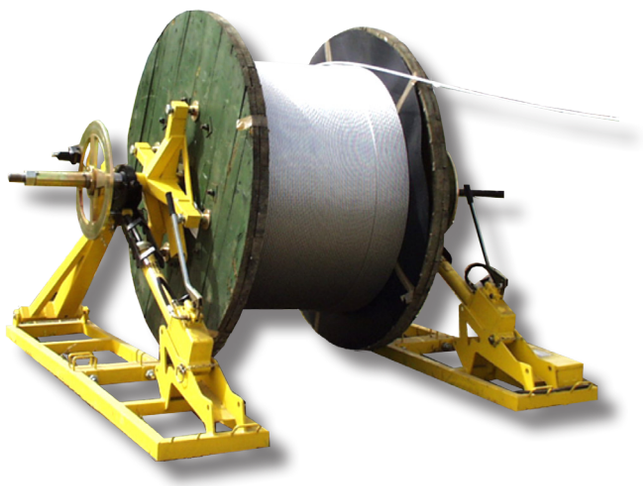

Caballete para bobinas de madera y acero, para levantar y frenar la bobina durante el tendido del conductor, con posibilidad de control hidráulico de la rotación, con transmisión de potencia por central hidráulica.

- 1 freno de disco de ajuste manual.
- Gatos hidráulicos independientes, accionados por bombas de mano, que permiten trabajar aun en terrenos desnivelados.
- Paros mecánicos de seguridad de los gatos.
- Soportes laterales giratorios con juntas esféricas.
- Eje porta bobina completo de accesorios.
- Conos de centraje para bobinas de madera (diámetro a petición).
- Estructura de acero soldado y pintado, completo de puntos de anclaje al terreno.
- Caja de herramienta.

Opc.410.3

DISPOSITIVOS OPCIONALES

423 Freno de disco adicional (por un total de 2 frenos).

410.3 1 ó 2 frenos de disco de accionamiento hidráulico por bomba de mano.

408 Cabezal hidráulico para el control de la bobina tanto recuperando como soltando (alimentado por central hidráulica).

401 Dispositivos para bobinas de acero, y adaptadores de centraje agujero bobina (diámetro a petición).

078.1 Juego de mangueras flexibles de alimentación, (longitudes disponibles: 5, 10 y 15 m).

419.2 Devanador automático del cable, para distintos diámetros de cable y varios anchos de bobinas (disponible a partir del modelo F155.120).

	Diámetro bobina mín/máx (*)	Ancho máx bobina	Diámetro eje	Dimensiones de cada soporte	Peso de la pareja de caballetes (²)
	m	m	mm	m (A x E)	kg
F155.070	1,00–2,80	1,50	45	2,10 x 0,50	350
F155.100	1,50-3,20	1,70	55	2,40 x 0,55	540
F155.120	2,00–3,50	2,40	65	2,60 x 0,60	850
F155.150	2,00–4,00	3,00	95	3,10 x 0,60	1100
F155.180	2,00–4,00	3,00	95	3,10 x 0,60	1250

(*) a petición se fabrican caballetes para bobinas de diámetro mayor respecto a lo máx indicado
(²) peso de la pareja estándar, sin opcionales.

Opc.408

	Carga máx de la pareja	Par de frenado con 1 freno (estándar)	Par de frenado con 2 frenos (opc. 423)	Par de frenado con freno (opc.410.3)	Prestaciones con cabezal hidráulico opc. 408		
					Par máx de frenado	Par máx de recuperación	Velocidad máx (³)
	daN	daN m	daN m	daN m	daN m	daN m	km/h
F155.070	7000	150	300	—	225	180	5
F155.100	10000	230	460	600	280	230	5
F155.120	12000	230	460	800	280	230	5
F155.150	15000	230	460	1000	312	250	5
F155.180	18000	280	560	1200	375	300	5

(³) alimentado por el circuito hidráulico del cabrestante y frenadora o unidad hidráulica

OMAC s.n.c.
Via Pizzo Camino, 13
24060 Chiuduno (BG) – Italy
www.omac-italy.it

tel. +39 035 838 092
fax +39 035 839 323
omac@omac-italy.it

Prestaciones por máquina sin opcionales, a nivel del mar, con temperatura ambiente 20°C. Dimensiones y peso sin opcionales. Se pueden producir variaciones sin previo aviso. Fotos y dibujos son indicativos.